第96回全国高等学校野球選手権三重大会

開　会　式　　7月11日（金）13:00～　四日市市営霞ヶ浦球場
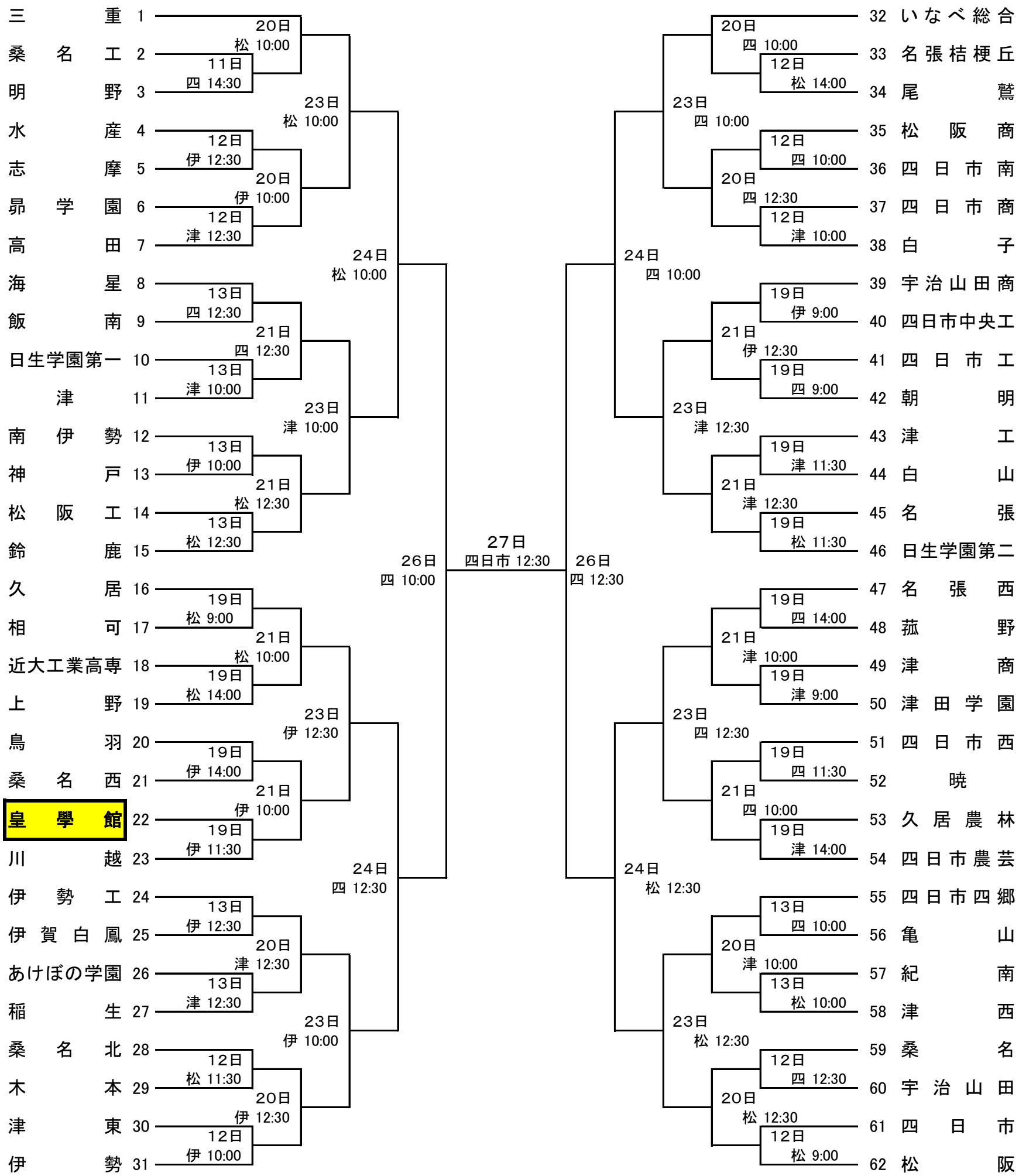
四…四日市市営霞ヶ浦球場　　松…県営松阪球場　　津…津市営球場　　伊…伊勢市倉田山球場